ESKİŞEHİR TİCARET ODASI
CHAMBER OF COMMERCE

12.10.2023

TEKLİF MEKTUBU

Odamız tarafından üyelerimize dağıtılmak üzere aşağıda belirtilen özelliklerde **2024 Yılı Haftalık Ajanda ve Piramit Takvimi** basım işi yaptırılacaktır. Fiyat tekliflerinin **19 Ekim 2023** Perşembe günü Saat **12.00'**ye kadar Odamız online ihale sistemine girilmesi rica olunur.

ETO Online İhale Sistemine ulaşmak için tıklayınız.
*Tüm sayfalar kaşeli imzalı olarak online ihale sistemine yüklenmesi gerekmektedir.

Ali VAROL
GENEL SEKRETER

11 Maddelik **"Eskişehir Ticaret Odası 2024 Yılı Haftalık Ajanda ve Piramit Takvimi basım işi İdari ve Teknik Şartnamesi"** tarafımızca okunmuş, anlaşılmış ve kabul edilmiştir.

SIRA NO	MALZEMENİN CİNSİ	ADET	BİRİM FİYATI	TOPLAM FİYATI
1	**2024 Yılı Haftalık Ajanda**	15.000		
2	**Piramit Takvim**	15.000		

KDV Hariçtir.

İşin Teslim Süresi : .....
Tekliflerin Geçerlilik Süresi : .....

Tarih : ...../...../2023

Adres :
İlgili Kişi :
Telefon :
Faks :
e-Mail :

Adı Soyadı / Ünvanı :

Kaşe ve İmza :

ŞARTNAME

MADDE: 1 Kapsam

Eskişehir Ticaret Odası tarafından aşağıda görülen şartlar dahilinde Eskişehir Ticaret Odası Üyelerine dağıtılmak üzere **2024 Yılı Haftalık Ajanda ve Piramit Takvim** bastırılacak olup bu şartname bu işle ilgili hükümleri içermektedir.

MADDE: 2 Satın Almaya İlişkin Bilgiler
Ajanda : 15.000
Takvim : 15.000

TEKNİK ÖZELLİKLER

a- **İÇ SAYFALAR**
Ebat : 18 x 25 cm(bitmiş hali)
Kağıt : 140 gr 1. Hamur ofset
Sayfa Sayısı:144
Baskı : 4 Renk
Cilt : Spiralli (Sırt yüksekliğine uygun metal spiral. Sprial rengi termo deri rengine göre belirlenecektir.)

İç sayfada kullanılacak haftalık blok sayfa tasarımı 1 hafta olarak Oda tarafından hazırlanacak ve yüklenici tüm ajandaya uygulayacaktır.

Ajanda haftalık tarihli Pazartesi, Salı, Çarşamba, Perşembe ve Cuma günlerini 1 (bir) tam sütun, Cumartesi ve Pazar günlerini gösteren sayfalar ½ (yarım) sütun olacaktır. Çizgili olacaktır.Euro, Dolar, Sterlin gibi para birimleri ikonlar sayfa içlerinde yer alacak.

- Ajanda ilk 16 sayfası Odanın istediği bilgiler doğrultusunda renkli baskı olarak tanzim edilecektir.
- Ajandanın son sayfalarında 20 sayfası Odanın istediği bilgiler doğrultusunda renkli baskı olarak tanzim edilecektir.

KAPAK
Ebat :Ön kapak 18,5cm x 25,5 cm
Arka kapak :18,5 x 25,5cm + 2 cm (körük) + 7 cm (mıknatıslı kapak kulağı) toplam genişlik 27,5 cm
Ürünün açık hali ön / arka ve mıknatıslı bölümle 46 cm'dir
Ekte örnek ajanda görsellerini ve ölçü çizimini görebilirsiniz.

Ön kapakta ve kapak kulağında 1,5 cm çapında 1'er adet (toplamda 2 adet) mıknatıs karşılıklı zıt yönlerde (+ / -) birbirlerine denk gelecek şekilde mukavva içerisine gömülü olacaktır.
Not: Kulak kapağı açıldığında düz bir şekilde duracaktır. Yukarıda kıvrık kalmayacaktır.

Kapak Kağıdı :2 mm mukavva üzerine (körük ve kapak kulağı kısımları dahil)Termo dergi kaplı
*Termo deri rengine gelen numunelere göre karar verilecektir.

Ajandanın kapağına oda tarafından verilen logo ve tasarım sıcak baskı olarak uygulanacaktır.

Ön kapak ve arka kapak içine 170 gr mat kuşeye 4 renk baskı uygulanıp (reklam) mat selefon kaplanıp yapıştırılacak. (körük ve kapak kulağı reklam alanına dahildir)

PİRAMİT TAKVİM

Ebat : 12cm x 12cm
14 yaprak
Kağıt : 250gr. mat kuşe,
Baskı : 4 Renk ofset baskı
Cilt : Siyah Spiralli
Kaide : 12x35 cm, 30'luk mukavva üzeri iç ve dış siyah cilt kağıdı kaplı üzerine gümüş yaldız baskı uygulanacak.

PAKETLEME

b- **Ajanda, piramit takvim,olası eklenebilecek benzeri materyaller ile birlikte ve odamız tarafından basımı gerçekleştirip tarafınıza teslim edilecek 15.000 adet 19,5 x 27,5 cm (bitmiş hali) ölçülerindeki ETO DERGİSİ ile beraber harmanlanıp tekli poliolefin shrink filmi (19 micron) ile shrink paketleme yapılacak.**

c- İşe ilişkin tasarım tarafımızca yükleniciye teslim edilir.
d- İşe ilişkin miktarda %20 arttırma ve eksiltme olabilir.
e- Baskı Onayı : Prova baskıdan sonra verilecektir.

MADDE: 3 Teklif Mektubunun Verilmesi

a- Teklif Mektubunda ;
-Şartnamenin okunup kabul edildiğinin,
-İrtibat için adres beyanı, telefon, faks numarası ve elektronik posta adresi
- Ad, soyad veya ticaret unvanı yazılmak suretiyle yetkili kişilerce imzalanmış olması
- İşin Teslim Süresinin mutlaka belirtilmesi (Teslim süresi belirtilmeyen teklifler geçersiz sayılacakır.)
- Tekliflerin geçerlilik süresinin belirtilmesi gerekmektedir.
b- Bildirimler, İdare tarafından ihale sonuçlandıktan sonra www.etonet.org.tr adresinden yapılır.
c- Verilecek teklifler ve teklif sonrasında yapılacak sözleşmeden doğan her türlü vergi, resim ve harçlar yüklenici firmaya aittir.

MADDE: 4 Şartnamede Değişiklik yapılması

a- Şartnamede değişiklik yapılmaması esastır. Ancak tekliflerin hazırlanmasını veya işin gerçekleştirilmesini etkileyecek maddi veya teknik hatalar veya eksikliklerin idarece tespit edilmesi veya isteklilerce yazılı olarak bildirilmesi halinde, şartnamede değişiklik yapılabilir.

MADDE: 5 Satınalmanın İptal Edilmesinde İdarenin Serbestliği

a- İdarenin gerekli gördüğü veya şartnamede satınalmanın yapılmasına engel olan ve düzeltilmesi mümkün bulunmayan hususların bulunduğunun tespit edildiği hallerde veya herhangi bir başka nedenle satınalma saatinden önce satınalma işi iptal edilebilir.
b- Satınalma komisyonu kararı üzerine idare, verilmiş olan bütün teklifleri reddederek satınalmayı iptal etmekte serbesttir. İdare bütün tekliflerin reddedilmesi nedeniyle herhangi bir yükümlülük altına girmez.
c- Satınalmanın iptal edilmesi nedeniyle isteklilerce idareden herhangi bir hak talebinde bulunulamaz.
d- Satın almanın iptali yüklenicilere sms ortamında ve www.etonet.org.tr adresinden bildirilir.

MADDE: 6 Teslim Süresi ve Yeri

a- Ajandanın iç sayfa örnek tasarımı, ajanda kapak tasarımı ve piramit takvim tasarımı firmaya teslim edildikten sonra en geç 1 ay içerisinde **1400** Adeti 25'şerli kutular içinde 56 Paket, ODA'ya, kalan Adet **13.600** Adeti odanın belirleyeceği bir veya birkaç yere teslim edilecektir.

b- Teslimatın Oda'ya ve İdarece belirtilen yere ulaştırılması yükleniciye aittir.

c- Gecikmenin, Eskişehir Ticaret Odası'nın sebebiyet verdiği hallerden veya mücbir* sebeplerden kaynaklanması durumunda gecikilen süre kadar teslim süresi uzatılır.
(Mücbir sebepler ülkede oluşan kaza, yangın, su baskını, grev, savaş, iç savaş, isyan, idari makamların herhangi bir davranışı, kanun veya herhangi bir hukuki düzenleme yahut benzeri vasıtası ile yerine getirilememekteyse ortada mücbir sebebin varlığı kabul edilecektir.)*

MADDE: 7 Malın Muayene ve Kabulü

a- Satın alınan mal yüklenici tarafından Odaya teslim edilmedikçe muayene ve kabul işlemleri yapılmaz.

b- Komisyon teknik şartnamede belirtilen özelliklerden biri yada birkaçı yerine getirilmeyen durumlarda ürünü teslim almaz.

MADDE: 8 Teminatlar

YÜKLENİCİ sözleşmenin imzalandığı gün teminat olarak sözleşme tutarı üzerinden %6teminat verecektir.(Teminatın ne şekilde olacağı daha sonra ODA tarafından belirlenecektir)

MADDE: 9 Ceza ve Kesintiler

YÜKLENİCİ yükümlülüklerden birini ve birkaçını mücbir sebepler hariç olmak üzere yerine getiremez ise her takvim günü için 5.000 TL. tutarında tazminat ödemeyi kabul eder.

MADDE: 10 Ödeme

ODA ajandaların tamamını teslim aldıktan sonra 15 gün içerisinde reklam veren firmalar kesilen faturalara istinaden yüklenicinin belirttiği banka hesabına ödeme yapacaktır. Reklam veren firmalar tarafından süresinde ödenmeyen (1 ay içerisinde) faturalar Oda tarafından ödenecektir.*Fatura bilgileri oda tarafından firmaya teslim edilecektir.*

MADDE: 11 İhtilafların Çözüm Şekli

Bu şartnamenin ve yapılacak olan sözleşmesinin uygulanmasından doğacak ihtilaflar Eskişehir Mahkeme ve İcra Dairelerince çözümlenir.

İşbu şartname 11maddeden ibarettir.
Bu ihale şartnamesinin tamamını okudum. Aynen kabul ediyorum.

FİYATI VEREN TİCARİ İŞLETME
KAŞE VE İMZASI

AYRINTILI BİLGİ VE DETAYLAR :
KURUMSAL İLETİŞİMBİRİMİ 0 222 222 26 26 / 239 – GÖKHAN GÜÇLÜ

EK 1: ÖRNEK AJANDA KAPALI HALİ

EK 2: ÖRNEK HAFTALIK AJANDA İÇ BLOK ÇALIŞMASI

EK 3: ÖRNEK ÖN KAPAK İÇİ VE ARKA KAPAK KULAĞI İÇİ

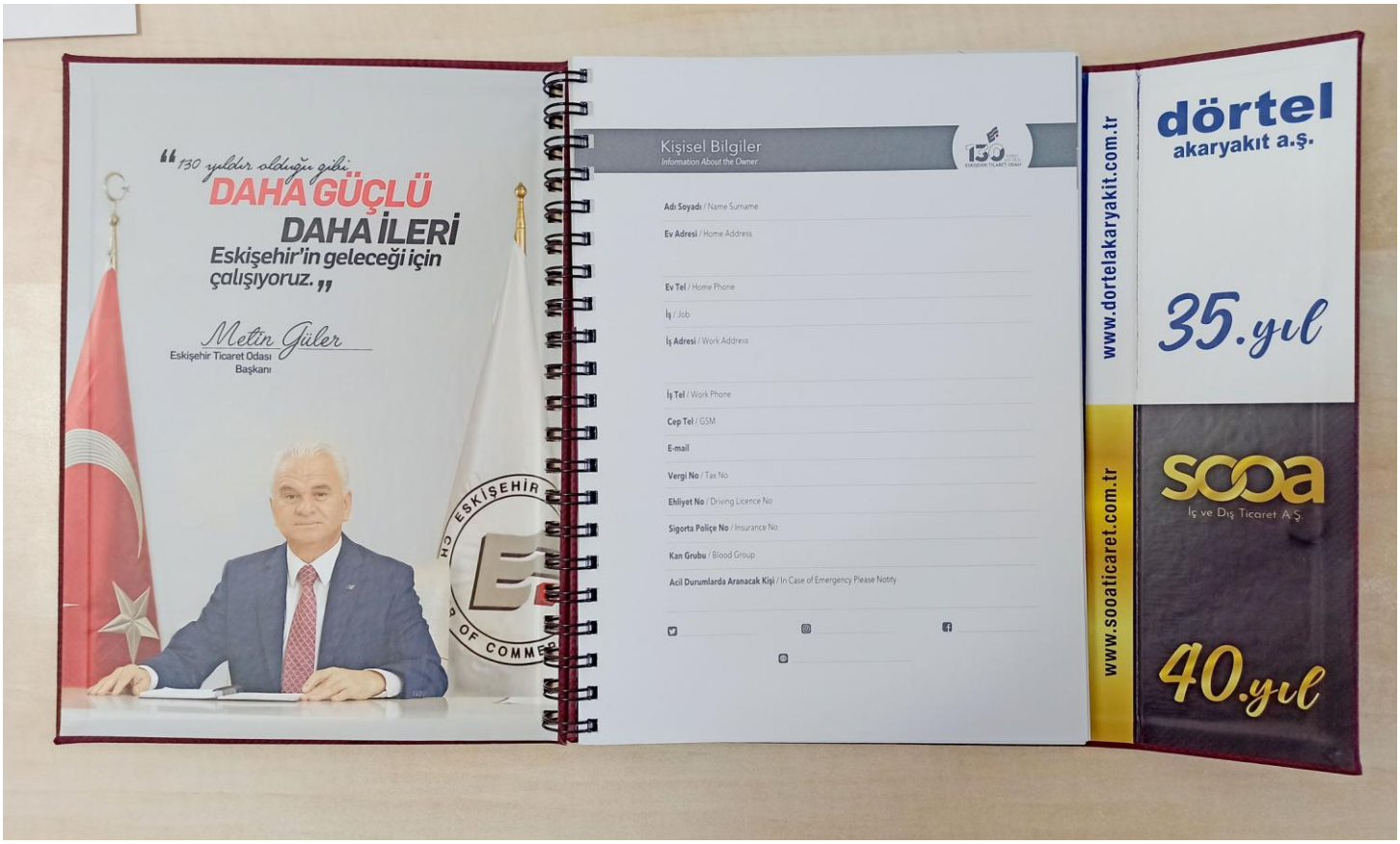

EK 4: ÖRNEK ARKA KAPAK İÇİ VE ARKA KAPAK KULAĞI İÇİ

EK 5: ÖLÇÜ ÇİZİMİ

AJANDA- KAPAK ÖLÇÜLERİ
*Bitmiş haline göre ölçü belirtilmiştir.

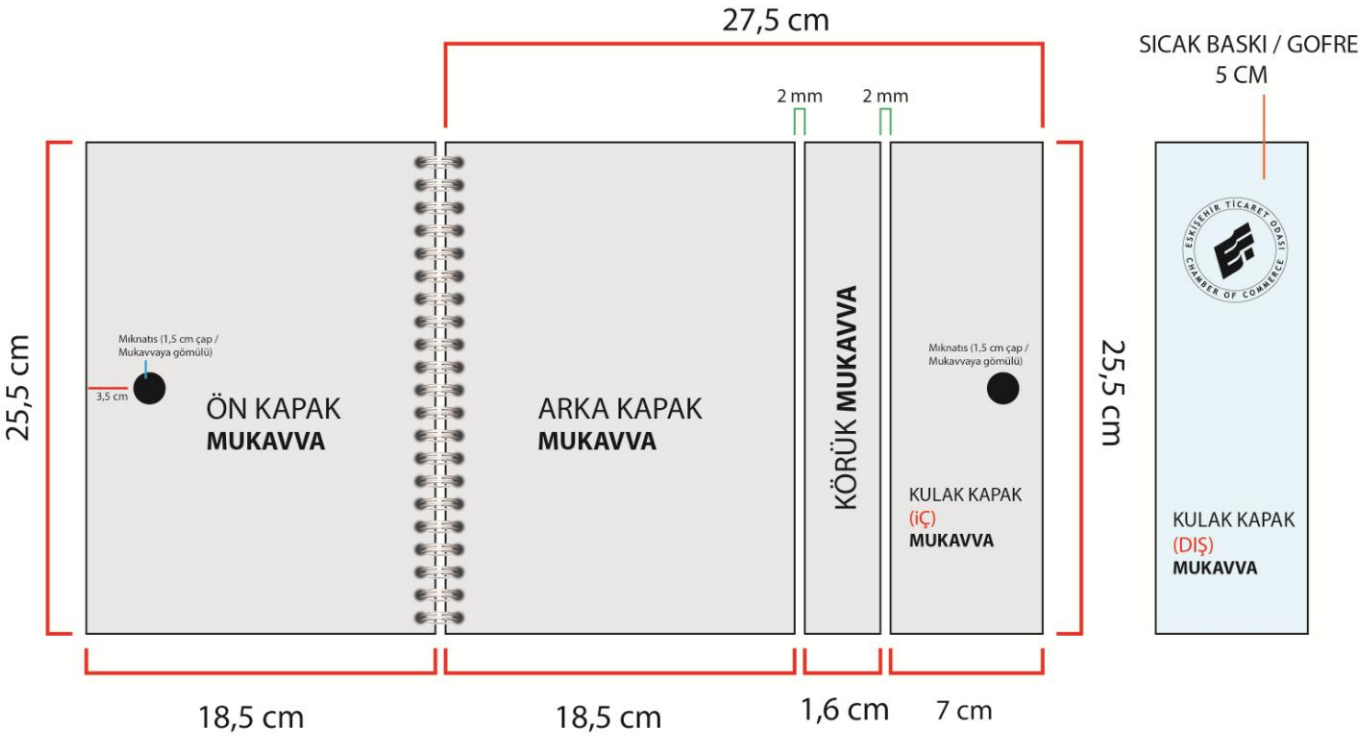
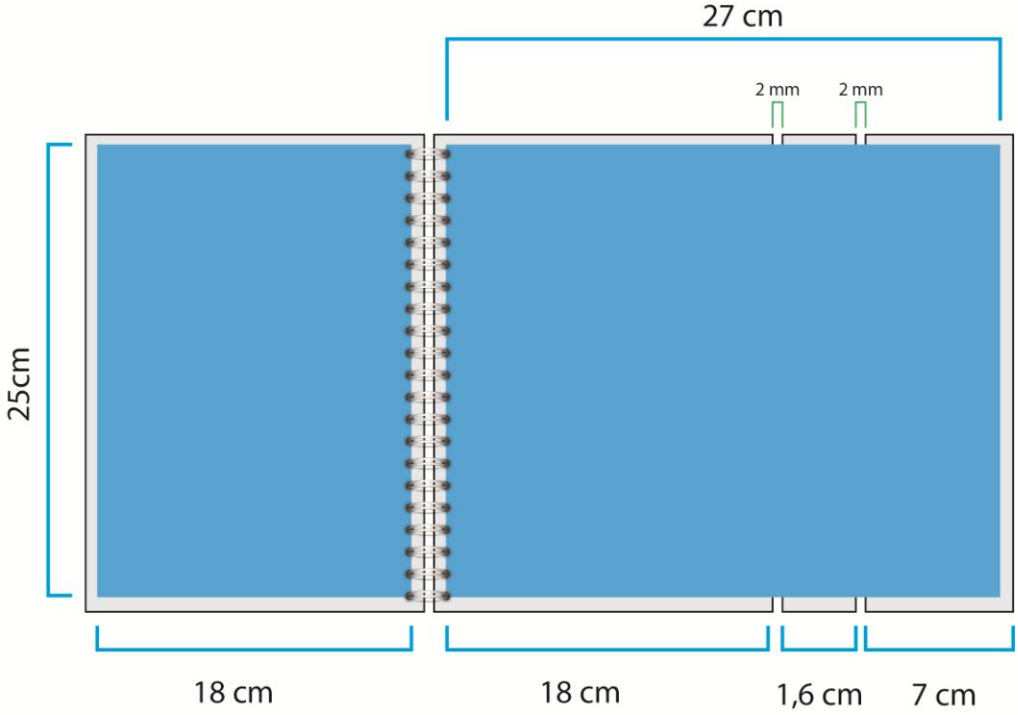
AJANDA- KAPAK REKLAM SIVAMA ÖLÇÜLERİ